A221T250BM

FILTREC

Hidraulikaszűrő

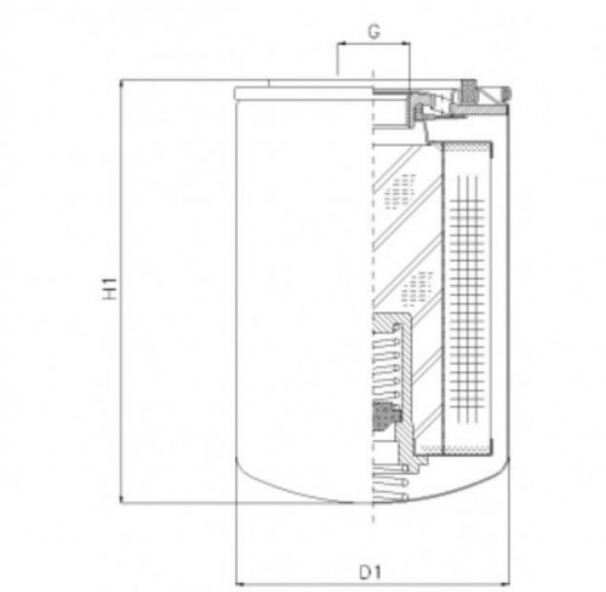

Külső átmérő / Hossz: 128 mm
Magasság 1: 228 mm
Menet méret: G 1 1/4
Anyag minőség: T250
Összeesik: 4
Üzemi nyomás (BAR): 12
Szétreped: 20
Megkerülő szelep: YES
Megkerülő szelep érték (BAR): 1.7
Áramlási irány: OUT-IN
Tömítés: NBR