D182G25A

FILTREC

Hidraulikaszűrő

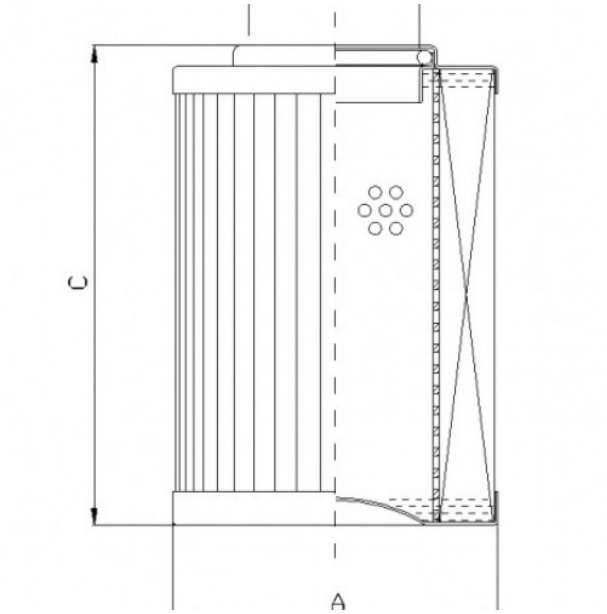

Külső átmérő / Hossz: 70 mm
Belső átmérő 1 / Szélesség: 33,5 mm
Magasság 1: 330 mm
Anyag minőség: G25
Összeesik: 21
Megkerülő szelep: NO
Áramlási irány: OUT-IN
Tömítés: NBR