DLD600E05B

FILTREC

Hidraulikaszűrő

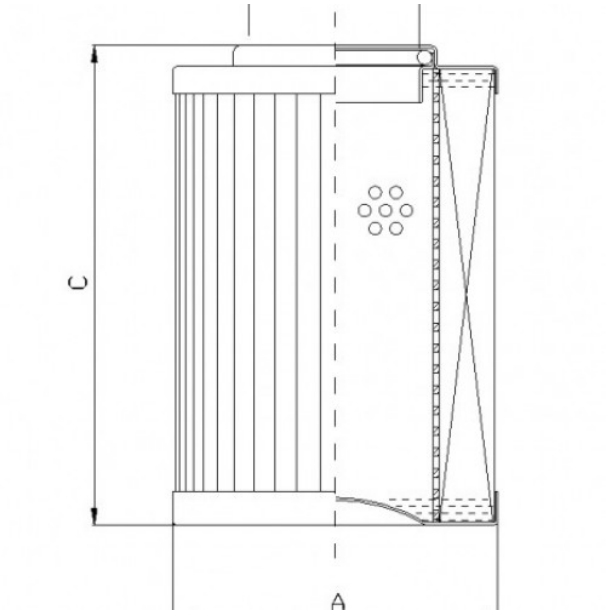

Külső átmérő / Hossz: 77 mm
Belső átmérő 1 / Szélesség: 48,2 mm
Magasság 1: 347 mm
Anyag minőség: G06
Összeesik: 30
Megkerülő szelep: NO
Áramlási irány: OUT-IN
Tömítés: NBR