F420D112G10ABB4DT000
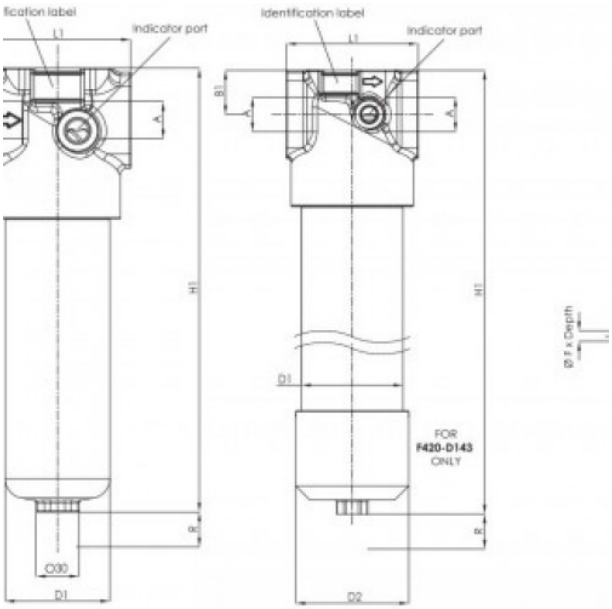
FILTREC