FR122C25BB40C0

FILTREC FR122C25BBB40C000
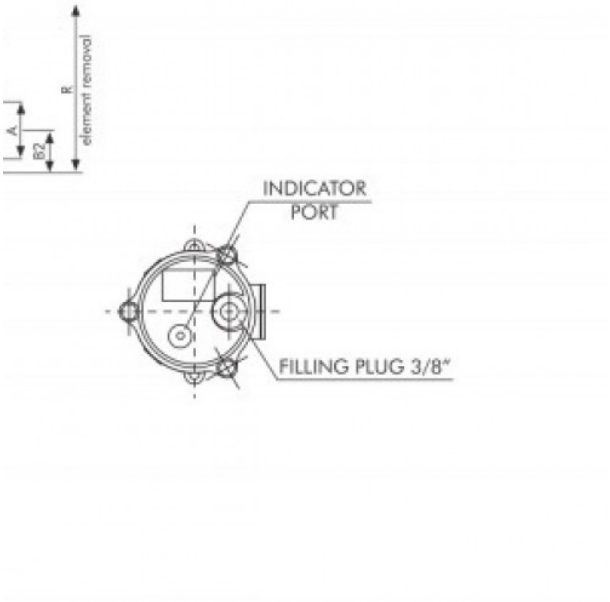
Szűrőház